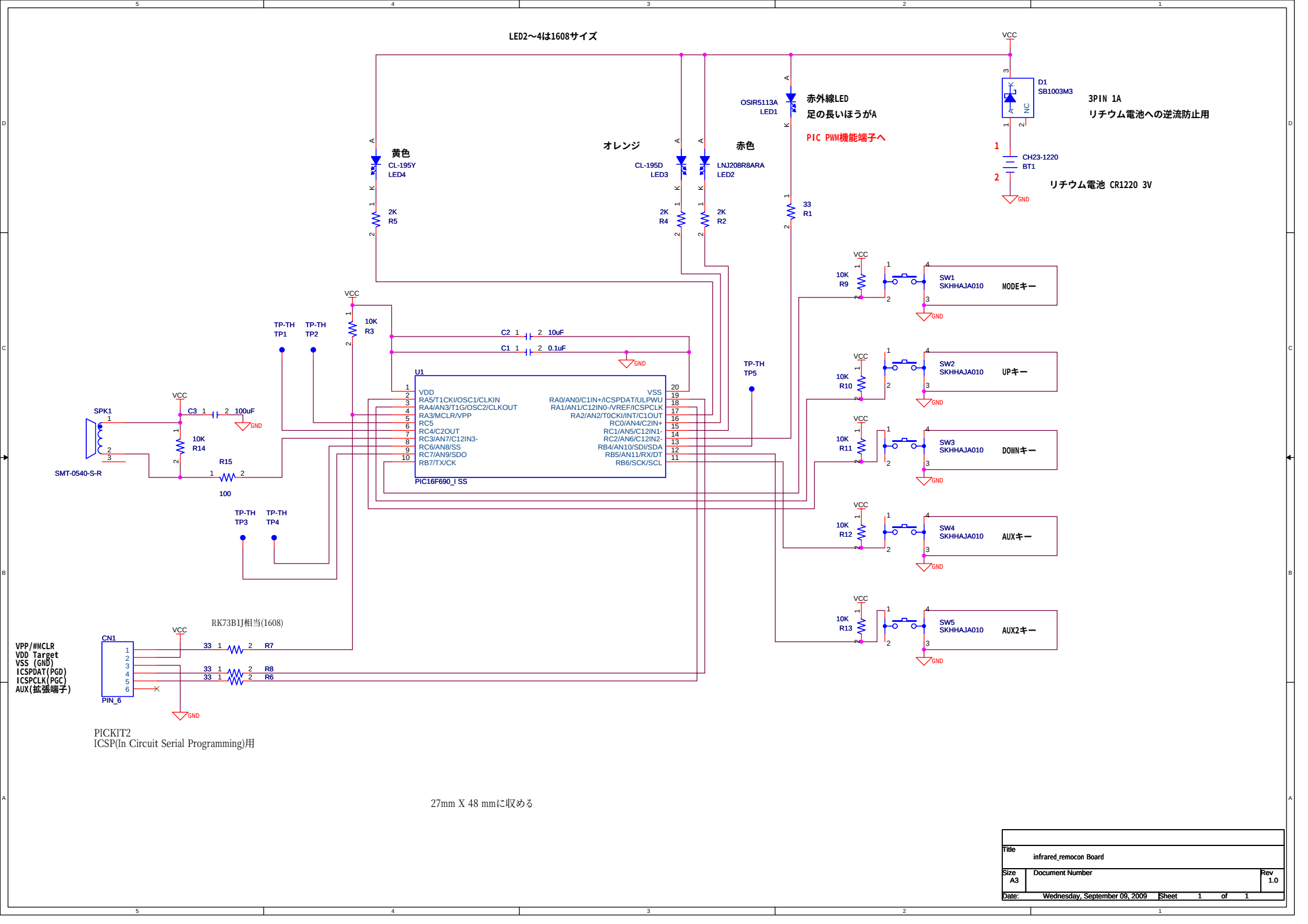
LED2～4は1608サイズ
黄色
CL-195Y
LED4
2K
R5
オレンジ
CL-195D
LED3
2K
R4
赤色
LNJ208R8ARA
LED2
2K
R2
OSIR5113A
LED1
赤外線LED
足の長いほうがA
PIC PWM機能端子へ
33
R1
VCC
D1
SB1003M3
3PIN 1A
リチウム電池への逆流防止用
CH23-1220
BT1
リチウム電池 CR1220 3V
GND
10K
R3
C2 10uF
C1 0.1uF
TP-TH
TP1
TP-TH
TP2
TP-TH
TP5
U1
VDD
RA5/T1CKI/OSC1/CLKIN
RA4/AN3/T1G/OSC2/CLKOUT
RA3/MCLR/VPP
RC5
RC4/C2OUT
RC3/AN7/C12IN3-
RC6/AN8/SS
RC7/AN9/SDO
RB7/TX/CK
VSS
RA0/AN0/C1IN+/ICSPDAT/ULPWU
RA1/AN1/C12IN0-/VREF/ICSPCLK
RA2/AN2/T0CKI/INT/C1OUT
RC0/AN4/C2IN+
RC1/AN5/C12IN1-
RC2/AN6/C12IN2-
RB4/AN10/SDI/SDA
RB5/AN11/RX/DT
RB6/SCK/SCL
PIC16F690_I SS
SPK1
SMT-0540-S-R
C3 100uF
10K
R14
R15
100
TP-TH
TP3
TP-TH
TP4
SW1
SKHHAJA010
MODEキー
SW2
SKHHAJA010
UPキー
SW3
SKHHAJA010
DOWNキー
SW4
SKHHAJA010
AUXキー
SW5
SKHHAJA010
AUX2キー
10K
R9
10K
R10
10K
R11
10K
R12
10K
R13
RK73B1J相当(1608)
CN1
PIN_6
VPP/#MCLR
VDD Target
VSS (GND)
ICSPDAT(PGD)
ICSPCLK(PGC)
AUX(拡張端子)
33 R7
33 R8
33 R6
PICKIT2
ICSP(In Circuit Serial Programming)用
27mm X 48 mmに収める
Title
infrared_remocon Board
Size
A3
Document Number
Rev
1.0
Date:
Wednesday, September 09, 2009
Sheet 1 of 1